МИНИСТЕРСТВО СТАНКОСТРОИТЕЛЬНОЙ И ИНСТРУМЕНТАЛЬНОЙ ПРОМЫШЛЕННОСТИ СССР

АЗОВСКИЙ ЗАВОД КУЗНЕЧНО-ПРЕССОВЫХ АВТОМАТОВ

АВТОМАТ ХОЛОДНОШТАМПОВОЧНЫЙ МНОГОПОЗИЦИОННЫЙ ДЛЯ ГАЕК М8 АВ1819

РУКОВОДСТВО ПО ЭКСПЛУАТАЦИИ

АВ1819-00-001 РЭ

ЧАСТЬ I

ТЕХНИЧЕСКОЕ ОПИСАНИЕ

1986

СОДЕРЖАНИЕ

лист

1. Общие сведения об автомате . . . 5
2. Основные технические данные и характеристика 8
3. Комплект поставки 12
4. Указания мер безопасности . . . 19
5. Состав автомата 28
6. Устройство, работа автомата и его составных частей 30
7. Пневмосистема, система смазки и охлаждения 77
8. Порядок установки 89
9. Порядок работы 94
10. Характерные неисправности и методы их устранения 107
11. Особенности разборки и сборки при ремонте 111
12. Сведения о приемке 112
13. Хранение 126
14. Указания по эксплуатации, техническому обслуживанию и ремонту 127
15. Гарантии поставщика 155

Приложение: АВ1819-81А-001 СБ
АВ1819-00-001 ГЗ

Инв.№ подл. | Подп. и дата | Взам.инв.№ | Инв.№ дубл. | Подп. и дата

Изм.	Лист	№ докум.	Подп.	Дата
Разраб.		Рыжкова		
Пров.				
Принял		Харлатов		
Н.контр.		Нефедова		
Утв.		Попов		

АВ1819-00-001 РЭ

Автомат холодноштамповочный многопозиционный для гаек. Руководство по эксплуатации

Лит.	Лист	Листов
	2	156

Азовский завод КПА

Формат А4

МИНИСТЕРСТВО СТАНКОСТРОИТЕЛЬНОЙ И ИНСТРУМЕНТАЛЬНОЙ ПРОМЫШЛЕННОСТИ СССР

АЗОВСКИЙ ЗАВОД КУЗНЕЧНО-ПРЕССОВЫХ АВТОМАТОВ

АВТОМАТ ХОЛОДНОШТАМПОВОЧНЫЙ МНОГОПОЗИЦИОННЫЙ ДЛЯ ГАЕК М8 АВ1819

РУКОВОДСТВО ПО ЭКСПЛУАТАЦИИ

АВ1819-00-001 РЭ2

ЧАСТЬ III

АЛЬБОМ ПО ЗАПАСНЫМ ЧАСТЯМ

1986

СОДЕРЖАНИЕ

Лист

1. Введение 3

2. Перечень подшипников 4

3. Перечень чертежей запасных деталей 6

4. Перечень чертежей быстроизнашиваемых деталей 7

Изм.	Лист	N докум.	Подп.	Дата	АВ1819-00-001 РЭ2			
Разраб.		Рыжкова			Автомат холодноштамповочный многопозиционный для заек М8	Лит.	Лист 2	Листов 15
Пров.		Старокожка				Азовский завод КПА		
Принял		Харламов						
Н.контр.		Нефедова						

МИНИСТЕРСТВО СТАНКОСТРОИТЕЛЬНОЙ И ИНСТРУМЕНТАЛЬНОЙ ПРОМЫШЛЕННОСТИ СССР

АЗОВСКИЙ ЗАВОД КУЗНЕЧНО-ПРЕССОВЫХ АВТОМАТОВ

АВТОМАТ ХОЛОДНОШТАМПОВОЧНЫЙ МНОГОПОЗИЦИОННЫЙ ДЛЯ ГАЕК М8 АВ1819

РУКОВОДСТВО ПО ЭКСПЛУАТАЦИИ

ЧАСТЬ II

ЭЛЕКТРООБОРУДОВАНИЕ АВ1819-00-001РЭ1

1981

Содержание

ОБЩИЕ СВЕДЕНИЯ. 3

Назначение. 3

Характеристика электрооборудования. 3

Система питания электрооборудования. 4

Размещение электрооборудования. 4

ОПИСАНИЕ РАБОТЫ. 7

Первоначальный пуск. 7

Технологический режим. 12

Автоматический режим. 13

Наладочный режим. 15

БЛОКИРОВКИ. 22

СИГНАЛИЗАЦИЯ. 27

ЗАЩИТА ЭЛЕКТРООБОРУДОВАНИЯ. 28

ЗАЗЕМЛЕНИЕ. 29

МОНТАЖ, ТЕХНИЧЕСКОЕ ОБСЛУЖИВАНИЕ И МЕРЫ БЕЗОПАСНОСТИ. 30

ХАРАКТЕРНЫЕ НЕИСПРАВНОСТИ И МЕТОДЫ ИХ УСТРАНЕНИЯ. 33

1-	3дм	АВ1819.7	[illegible]	28.10.83	АВ1819-00-001РЭ1			
Изм.	Лист	№ докум.	Подп.	Дата				
Разраб.		Древянников	[illegible]	28.10.83	Автомат холодноштамповочный многопозиционный для гаек М8	Лит.	Лист.	Листов
Пров.		Древянников	[illegible]	28.10.83			2	57
Н.контр.		Нефедова	[illegible]	28.10.83	Руководство по эксплуатации	Азовский завод КПА		
Утв.		Лукьянов	[illegible]		электрооборудование			

Инв. № подл. | Подп. и дата | Взам. инв. № | Инв. № дубл. | Подп. и дата

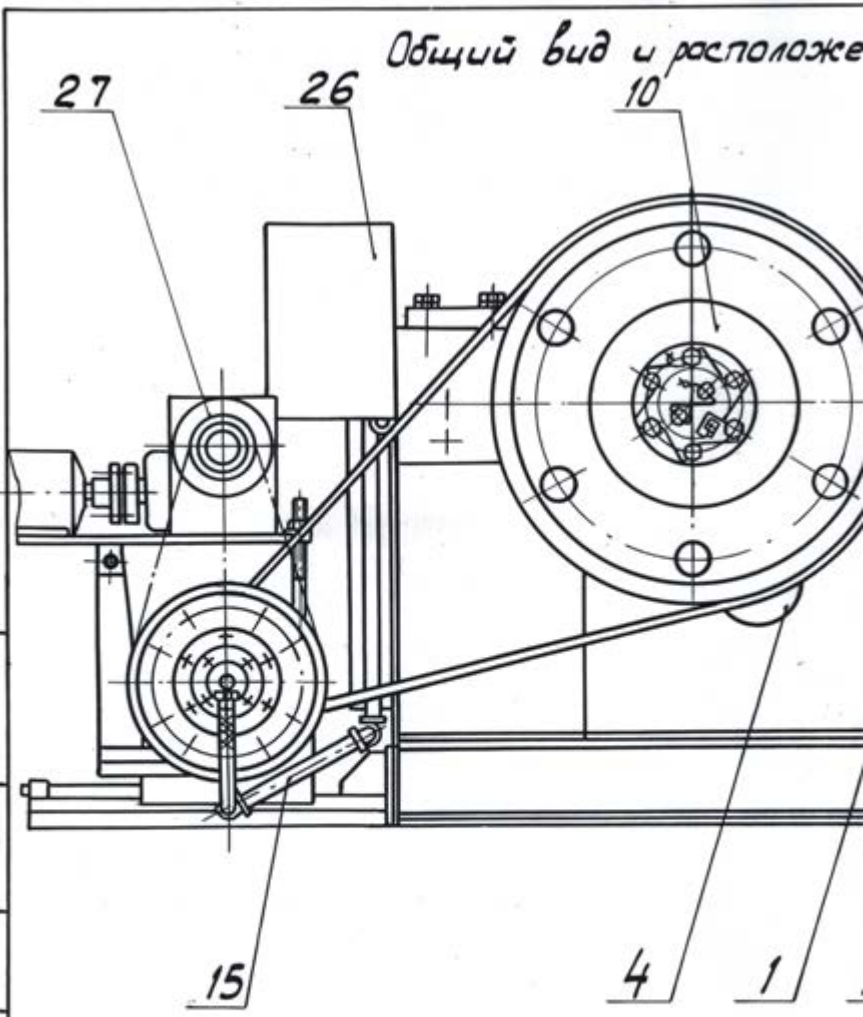
Общий вид и расположе
27
26
10
15
4
1

кение составних частей автомата.

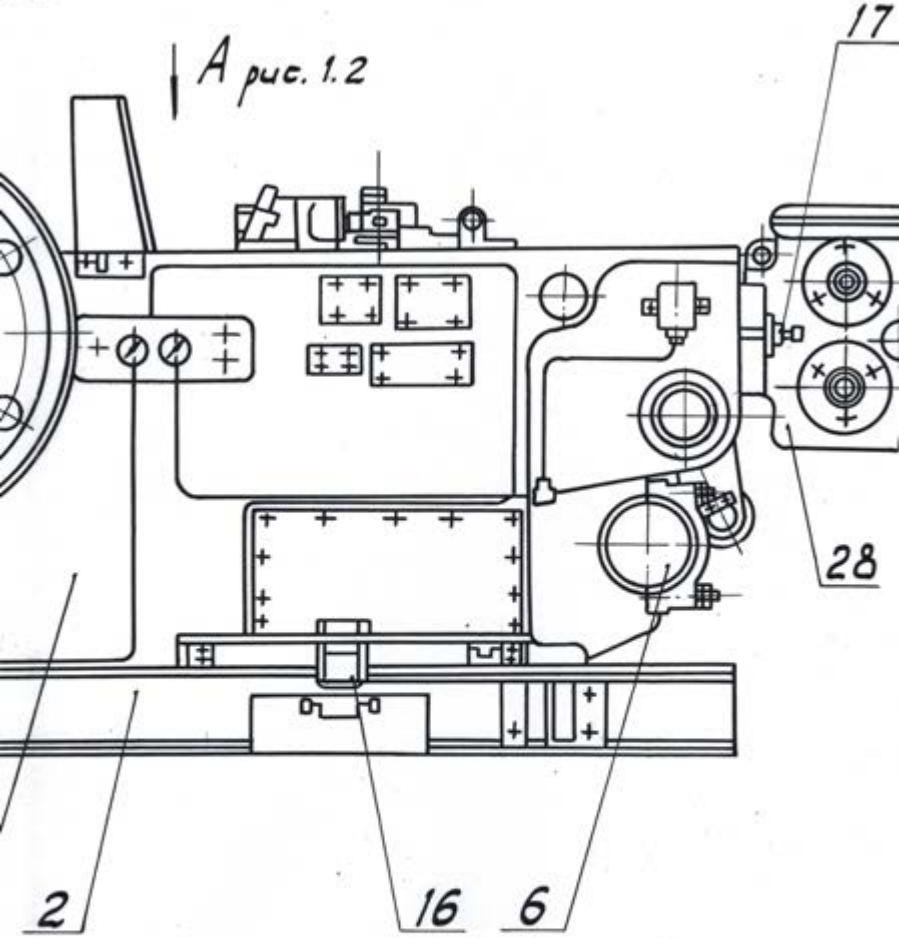

Рис. 1.1