СПЕЦИАЛЬНЫЙ
ОТРЕЗНОЙ НОЖОВОЧНЫЙ СТАНОК
МОДЕЛИ КМ40I

Руководство

СТАНКОИМПОРТ

СССР Москва

Подписано Golnikov Valeri
DN: CN = Golnikov Valeri, C = RU - РОССИЙСКАЯ ФЕДЕРАЦИЯ, O = +79047093943, OU = http://dokstan.ru
Место: Тольятти
Дата: 2010.04.04 21:45:06 +04'00'

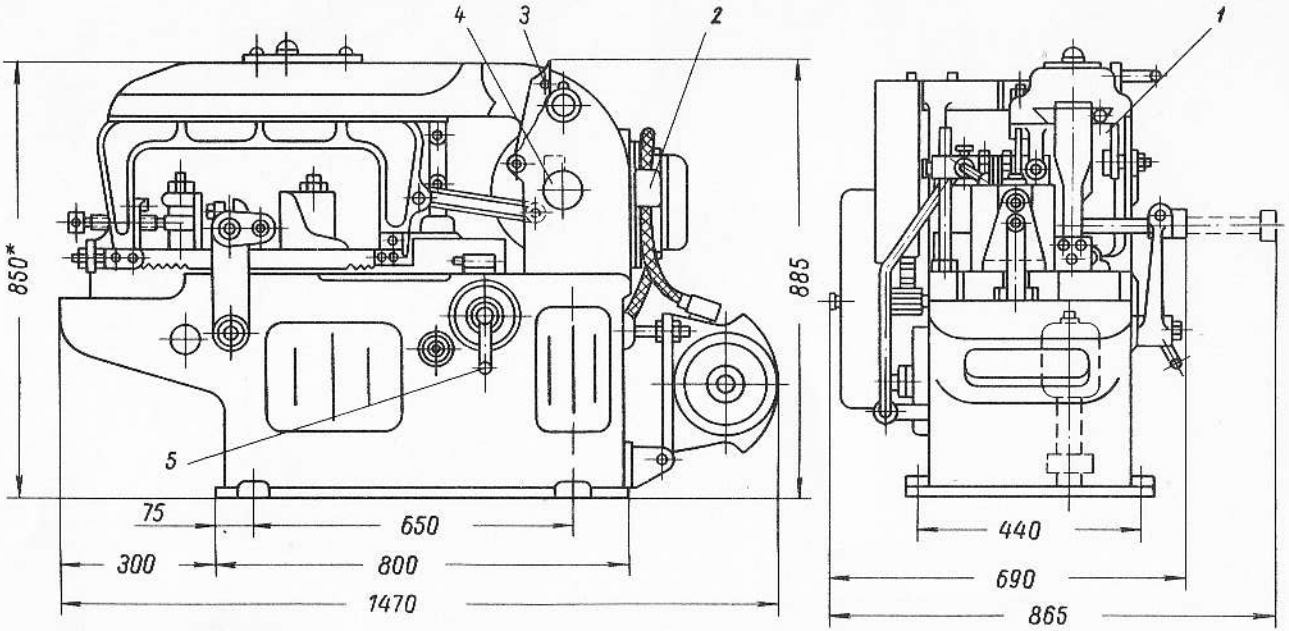

Рис. 3. Общий вид станка

Габаритные размеры и органы управления

* При максимально поднятой пильной раме - 1400 мм

СОДЕРЖАНИЕ

	Стр.
Назначение и область применения	3
Распаковка и транспортировка	3
Фундамент и установка	5
Паспорт	6
Общие сведения	6
Основные данные	6
Механика главного движения	7
Таблица средних скоростей рабочего хода и усилий на раме, допускаемых по наиболее слабому звену, в зависимости от хода пильной рамы	7 7
Органы управления	9
Сведения о ремонте	9
Изменения в станке	9
Ведомость комплектации	II
Краткое описание конструкции и работы станка ..	I2
Кинематическая схема	I2
Спецификация зубчатых колес, шкивов и реечного зацепления	I4
Описание конструкции узлов	I5
Станина	I5
Привод	I5
Стойка	I5
Рукав и пильная рама	I5
Гидропривод	I7
Система охлаждения	20
Тиски	20
Ограждение	20
Описание работы гидропривода	2I
Электрооборудование	27
Описание принципиальной электросхемы ...	27

Спецификация электрооборудования 30
Указания по эксплуатации электрооборудования 31
Смазка 31
Подготовка станка к первоначальному пуску. Первоначальный пуск и указания по технике безопасности 34
Указания по технике безопасности 35
Наладка 36
Регулировка 37
Особенности разборки и сборки станка при ремонте 38
Чертежи быстроизнашивающихся деталей 41
Акт приемки 47