Содержание

	Стр.
Введение	3
I. Назначение и область применения станка	4
II. Транспортировка и распаковка станка	5
III. Установка станка на фундамент	7
IV. Подготовка станка к первоначальному пуску	8
V. Паспорт станка	9
Общие сведения	9
Основные технические данные станка	9
Комплект поставки	12
Спецификация органов управления	14
VI. Кинематика станка	15
Работа кинематической цепи	15
Перечень графических символов, указанных в табличках станка	17
Спецификация зубчатых колес, винтов и гаек	18
VII. Механика станка	20
Механизм главного движения	20
Механизм подачи	20
Зацепления зубчатых колес коробки скоростей	21
Зацепления зубчатых колес коробки подач	23
Спецификация подшипников качения станка	25
VIII. Описание конструкции станка и его принадлежностей	27
Общая компоновка	27
Станина	27
Коробка скоростей	27
Коробка подач	30
Суппорт	30
Шпиндельная бабка	30
Головка вертикальная	34
Стол угловой горизонтальный	34
Тиски	34
Стол круглый	34
IX. Электрооборудование	36
Работа электросхемы	36
Спецификация покуп. электрооборудования	39
X. Смазка станка	40
Указание по смазке	40
Перечень точек смазки станка	42
XI. Система охлаждения	43
Описание работы	43
Указание по монтажу и эксплуатации	43
XII. Наладка станка	44
Указание по наладке	44
XIII. Регулировка станка	45
XIV. Уход за станком	46
XV. Проверка станка на точность	46
XVI. Уровни звуковой мощности и вибрации	46
XVII. Особенности разборки и сборки при ремонте	46
XVIII. Указания мер безопасности	47
Приложение	
Рабочие чертежи быстроизнашивающихся отдельных деталей станка	48
Лист регистрации изменений	83

Зуевская тип. Зак. 2030, тир. 400x22 1994 г.

ЗАВОД „СЕЛЬМАШ“

г. КИРОВ-14

С Т А Н О К
СПЕЦИАЛИЗИРОВАННЫЙ ФРЕЗЕРНЫЙ
МОДЕЛЬ СФ676

Руководство по устройству и эксплуатации
СФ 676. 00 000 РЭ

Подписано Гольников Валерий Борисович
DN: CN = Гольников Валерий Борисович, C = RU - РОССИЙСКАЯ ФЕДЕРАЦИЯ, O = ИП, OU = http://dokstan.ru
Место: Тольятти
Дата: 2009.10.08 18:52:16 +04'00'

Спецификация органов управления

(Рис. 5)

№ позиций	Наименование и назначение	№ позиций	Наименование и назначение
1	Выключатель электронасоса	15	Маховик ручного вращения шпинделя
2	Выключатель сети	16	Кнопки управления «пуск» и «стоп»
3	Упоры отключения механической вертикальной подачи	17	Рукоятка включения скоростей
4	Маховик ручного перемещения стола в вертикальном направлении	18	Рукоятка включения подач
5	Маховик ручного перемещения стола в горизонтальном направлении	19	Диск набора подач
6	Рукоятка ускоренного хода суппорта и шпиндельной бабки	20	Реверсирование двигателя
7	Рукоятка включения горизонтальной и вертикальной механической подачи стола	21	Упоры отклонения механической продольной подачи
8	Диск набора скоростей	22	Рукоятка зажима стола в горизонтальном направлении
9	Рукоятка ручной подачи вертикального шпинделя	23	Рукоятка зажима гильзы вертикального шпинделя
10	Винты зажима хобота шпиндельной бабки и хобота вертикального шпинделя	24	Рукоятка зажима суппорта в вертикальном направлении
11	Квадрат зажима инструмента в горизонтальном шпинделе	25	Маховик ручной подачи шпиндельной бабки
12	Рукоятка зажима трубки охлаждения	26	Рукоятка зажима шпиндельной бабки
13	Выключатель освещения	27	Установка вертикальной головки в нулевое положение
14	Упоры отключения механической поперечной подачи	28	Рукоятка включения механической подачи шпиндельной бабки
		29	Упор величины перемещения вертикального шпинделя
		30	Квадрат зажима конуса инструмента в вертикальном шпинделе

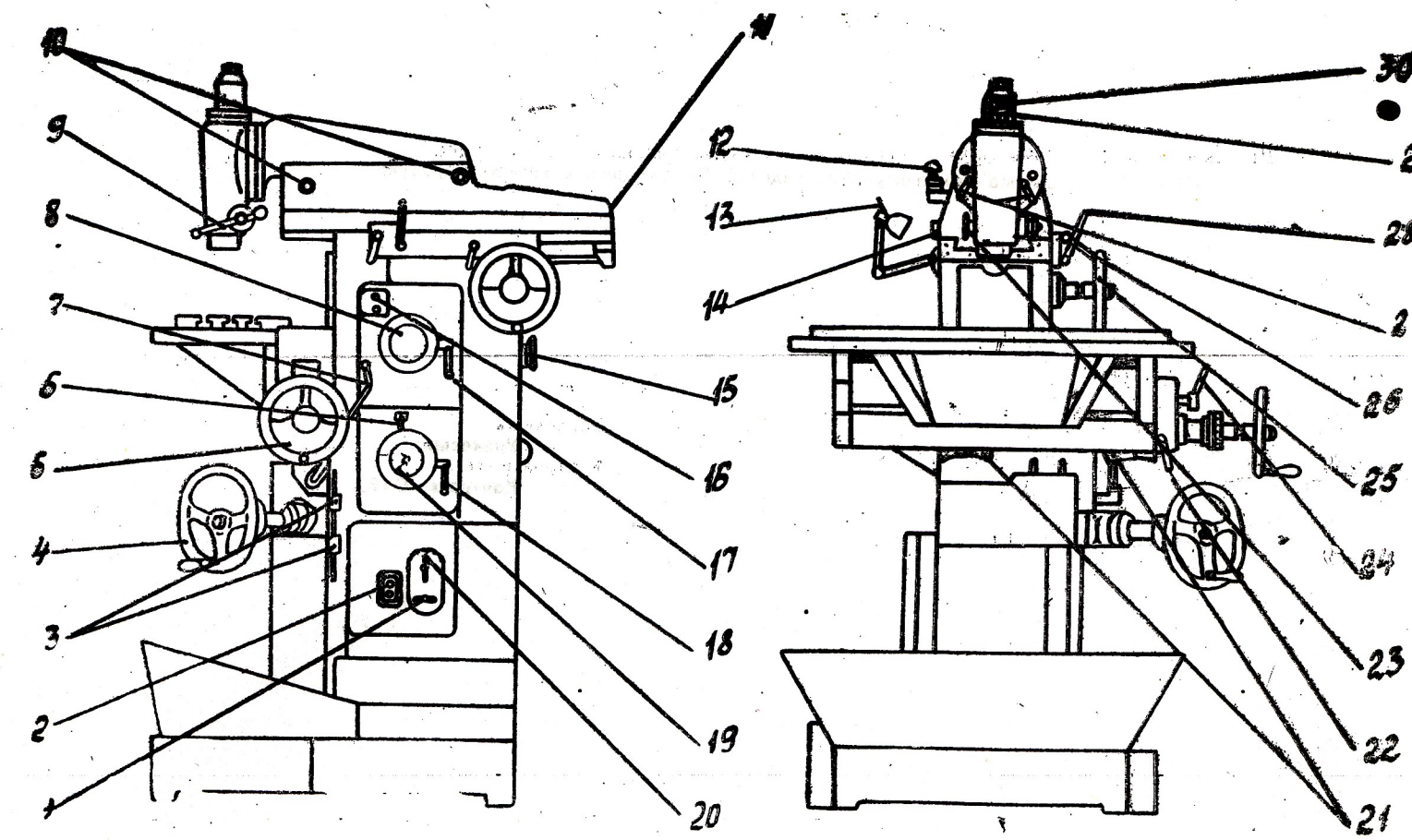

Рис. 5. Схема расположения органов управления