МИНИСТЕРСТВО СТАНКОСТРОИТЕЛЬНОЙ И ИНСТРУМЕНТАЛЬНОЙ ПРОМЫШЛЕННОСТИ

Код ОКП

СТАНКИ ТРУБОНАРЕЗНЫЕ МОДЕЛИ 1М983, 1М983Ф101

РУКОВОДСТВО ~~ПО~~ ЭКСПЛУАТАЦИИ 1М983.00.000РЭ

1983

Инв.№ подл.	Подп. и дата	Взам. инв№	Инв.№ дубл.	Подп. и дата

СОДЕРЖАНИЕ

1. Общие сведения об изделии 3. 3
2. Основные технические данные и характеристики 4...12
3. Комплектность (2) 13...14
4. Указание мер безопасности 15...17
5. Состав станка 18...20
6. Устройство, работа изделия и его составных частей 21...44
7. Электрооборудование (см. отдельный альбом 1М983.00.000 РЭ1) 45
8. Смазка 46...56
9. Порядок установки 57...67
10. Порядок работы 68...78
11. Характерные неисправности и методы их устранения 79
12. Особенности разборки и сборки при ремонте 80
13. Материалы по запасным частям (см. отдельный альбом 1М983.00.000 РЭ2) 81
14. Свидетельство о приемке 82...102
15. Сведения о консервации и упаковке 103...~~105~~ 104
16. Указания по техническому обслуживанию, эксплуатации и ремонту. 105...105е (3) ~~106~~...
17. Гарантии изготовителя и ответственность потребителя. 106 108 ~~107~~...~~109~~
Лист регистрации изменений ~~110~~ 109

4 1М983.032-87 Бер 26.08.87г.
3 1М983.009-87 В.Ив. 16.4.87
2 изв.004-87 В.Ив. 7.04.87
1 изв.023-86 [illegible] 21.11.86

1М983.00.000РЭ

Разраб. Беркаш	Бер 10.07.83	Станки трубонарезные	Лист А 1
Пров. Беркаш	Бер 10.07.83		Листов 2
Принял Шуворыков	[illegible]		Листов ~~125~~ (2) 126 (4)
Н.контр. Бугаева	[illegible] 19.07.83	Руководство по эксплуатации	ССКТБС
Утв. Матвеев	[illegible] 27		

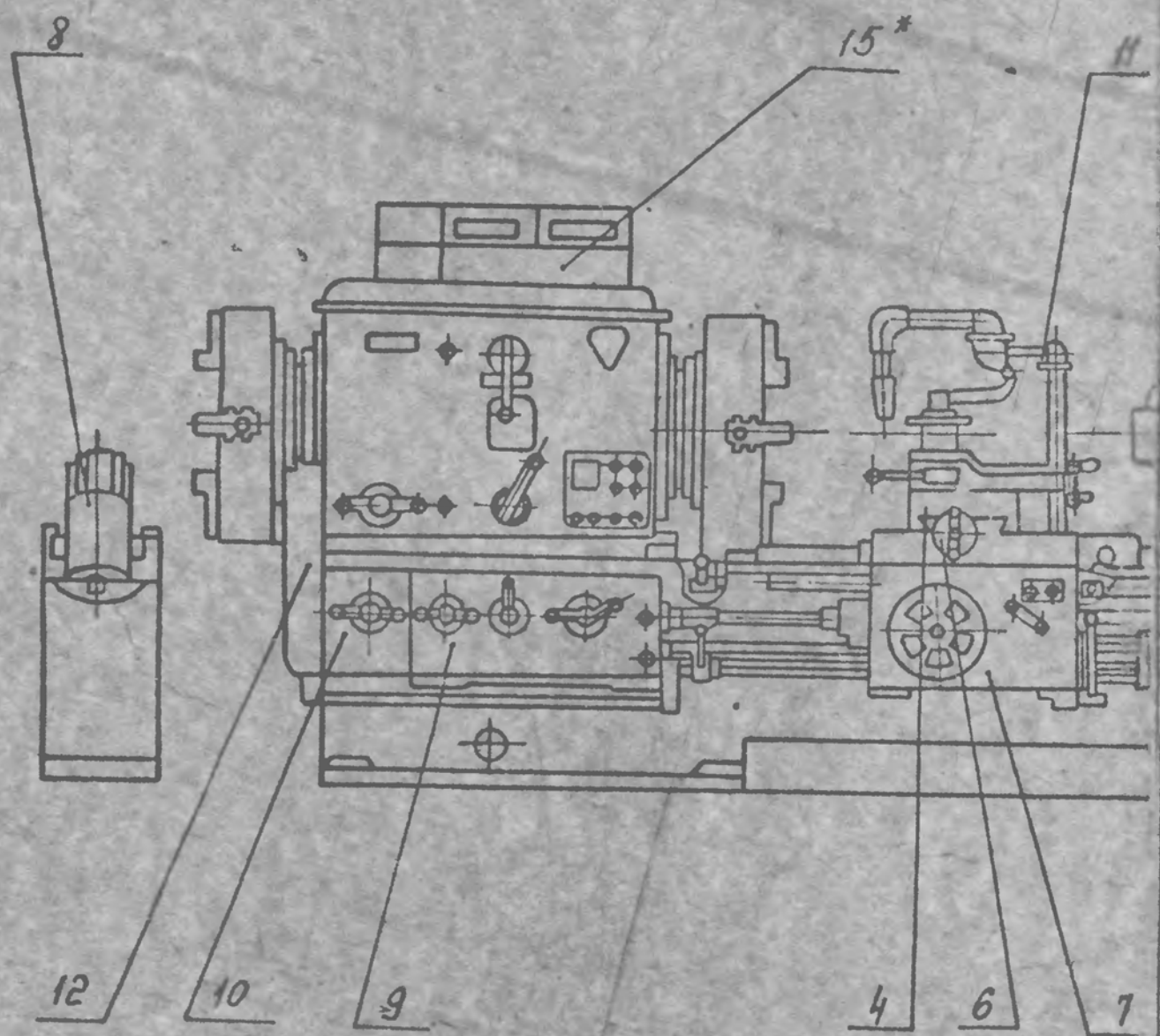

Рис. 5.1 Расположение составных

*. Только для станка мод 1М983Ф.101.

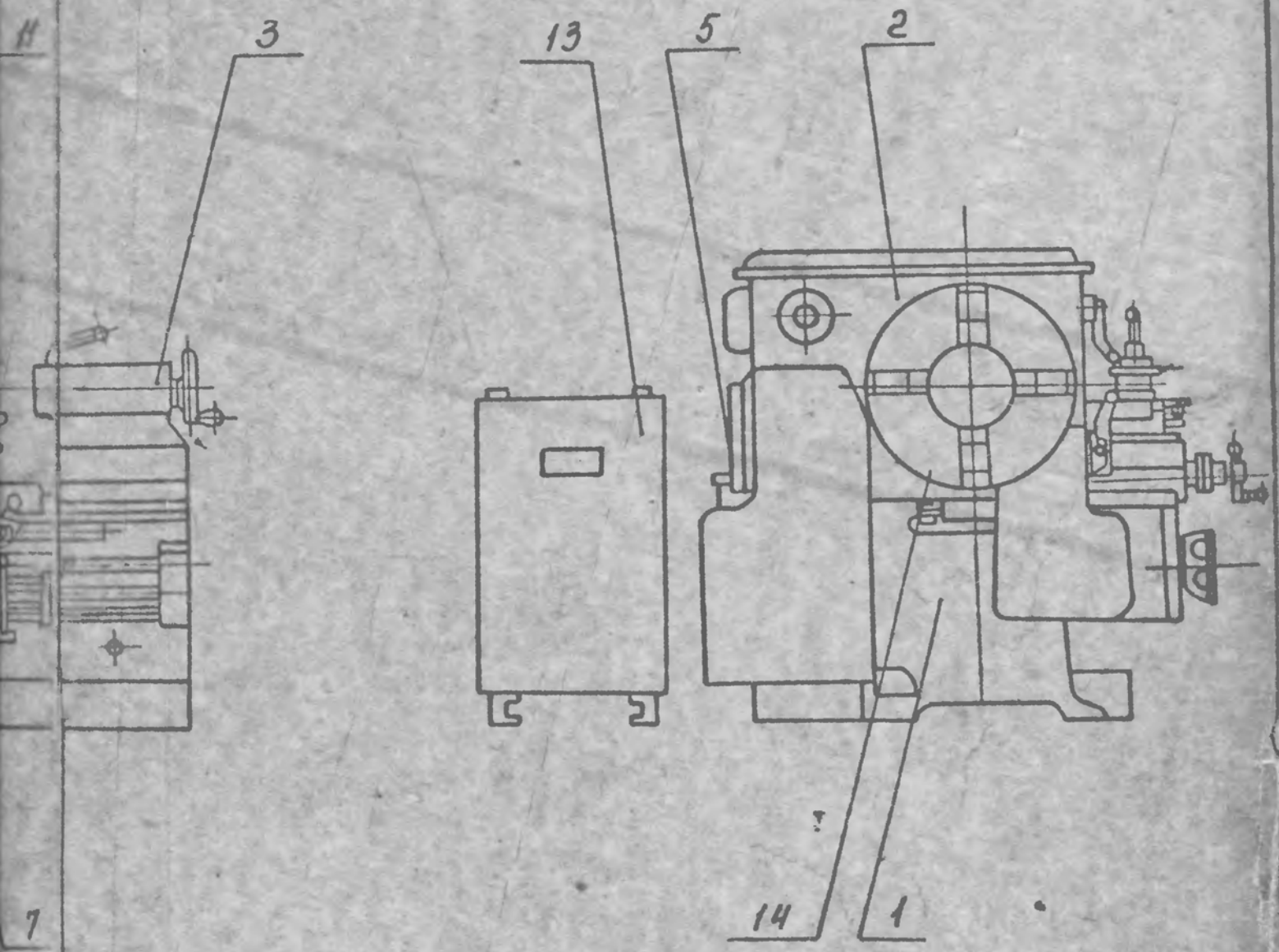

ставных частей станка

					1Н983.00.000РЭ
Изм	Лист	№докум.	Подп.	Дата	