МИНИСТЕРСТВО СТАНКОСТРОИТЕЛЬНОЙ И ИНСТРУМЕНТАЛЬНОЙ ПРОМЫШЛЕННОСТИ СССР
МУКАЧЕВСКИЙ СТАНКОСТРОИТЕЛЬНЫЙ ЗАВОД ИМ. С. М. КИРОВА

СТАНОК УНИВЕРСАЛЬНО-ЗАТОЧНОЙ МЕХАНИЗИРОВАННЫЙ МОДЕЛИ ЗД641Е

РУКОВОДСТВО ПО ЭКСПЛУАТАЦИИ ЗД641Е.00.000РЭ

Ужгород
Закарпатский облполиграфиздат
1987

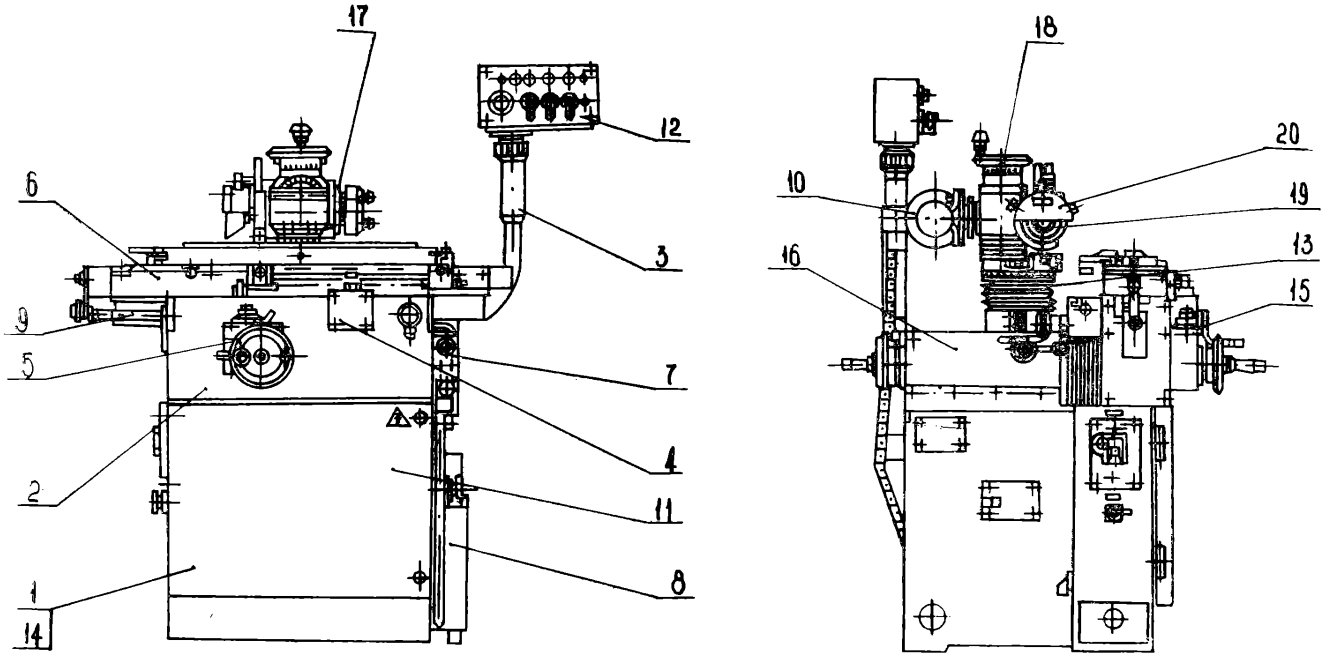

Рис. 3. Расположение составных частей станка:

1 — станина; 2 — основание стола; 3 — кронштейн пульта; 4 — механизм реверса; 5 — механизм поперечной подачи; 6 — стол; 7 — гидрокоммуникации; 8 — гидростанция; 9 — гидроцилиндр; 10 — расположение электрооборудования на станке; 11 — расположение электрооборудования на панели; 12 — пульт управления; 13 — механизм подъема; 14 — редуктор подъема; 15 — механизм тонкой подачи; 16 — наретка с колонной; 17 — головка шлифовальная; 18 — бабка шлифовальная; 19 — оправка для крепления шлифовального круга; 20 — кожух.

СОДЕРЖАНИЕ

1. Назначение 3
2. Основные технические данные и характеристики 3
3. Комплект поставки 5
4. Указания мер безопасности 7
5. Состав станка 7
6. Устройство, работа станка и его составных частей 9
7. Гидравлическая система 22
8. Электрооборудование 25
9. Порядок установки 33
10. Порядок работы 34
11. Техническое обслуживание 37
12. Свидетельство о приемке 38
13. Сведения о консервации и упаковке 41
14. Гарантийные обязательства 41

Приложение 1. Материалы по запасным частям к станку 42

Приложение 2. Сведения о содержании цветных металлов 45

Приложение 3. Сведения о содержании драгоценных материалов 46

Лист регистрации изменений 47

Станок универсально-заточной механизированный модели ЗД641Е

Руководство по эксплуатации ЗД641Е. 00. 000 РЭ

Ответственная за выпуск М. А. Шелестай
Редактор Н. П. Золотовская
Техн. редактор Б. В. Кухар
Корректор Е. Ю. Сирохман

Сдано в набор 05.11.86. Подп. в печ. 26.03.87. Формат 60×84/8. Бум. печ. № 1. Лит. гарн. Выс. печ. Усл. печ. л. 5,58+0,69 вкл. Усл. кр.-отт. 5,70+0,69 вкл. Уч.-изд. л. 6,8. Тираж 2000 экз. Изд. № 199. Заказ 1090. Бесплатно. Заказное.

Закарпатский облполиграфиздат. 294005 Ужгород, Русская, 13

Типография издательства «Радянське Закарпаття». 294006, Ужгород, Гагарина 42/1.