ПОЛУАВТОМАТ ЗУБОФРЕЗЕРНЫЙ
Модели 53В30П

Руководство по эксплуатации

53В30П.00.000 РЭ

Содержание

		Лист
1	Общие сведения о полуавтомате	5
2	Основные технические данные и характеристики	7
3	Комплектность	16
4	Указания мер безопасности	20
5	Состав полуавтомата	23
6	Устройство, работа полуавтомата и его составных частей	27
7	Порядок установки	61
8	Порядок работы	83
9	Возможные неисправности и методы их устранения	110
10	Особенности разборки и сборки при ремонте	114
11	Хранение	115
12	Указания по техническому обслуживанию, эксплуатации и ремонту	116
13	Гарантии изготовителя	124

Дополнением к данному руководству являются:

53В30П.00.000 РЭ1	Руководство по эксплуатации. Электрооборудование
53В30П.00.000 РЭ3	Руководство по эксплуатации. Гидросистема. Смазочная система
53В30П.00.000 РЭ5	Руководство по эксплуатации. Сведения о приемке

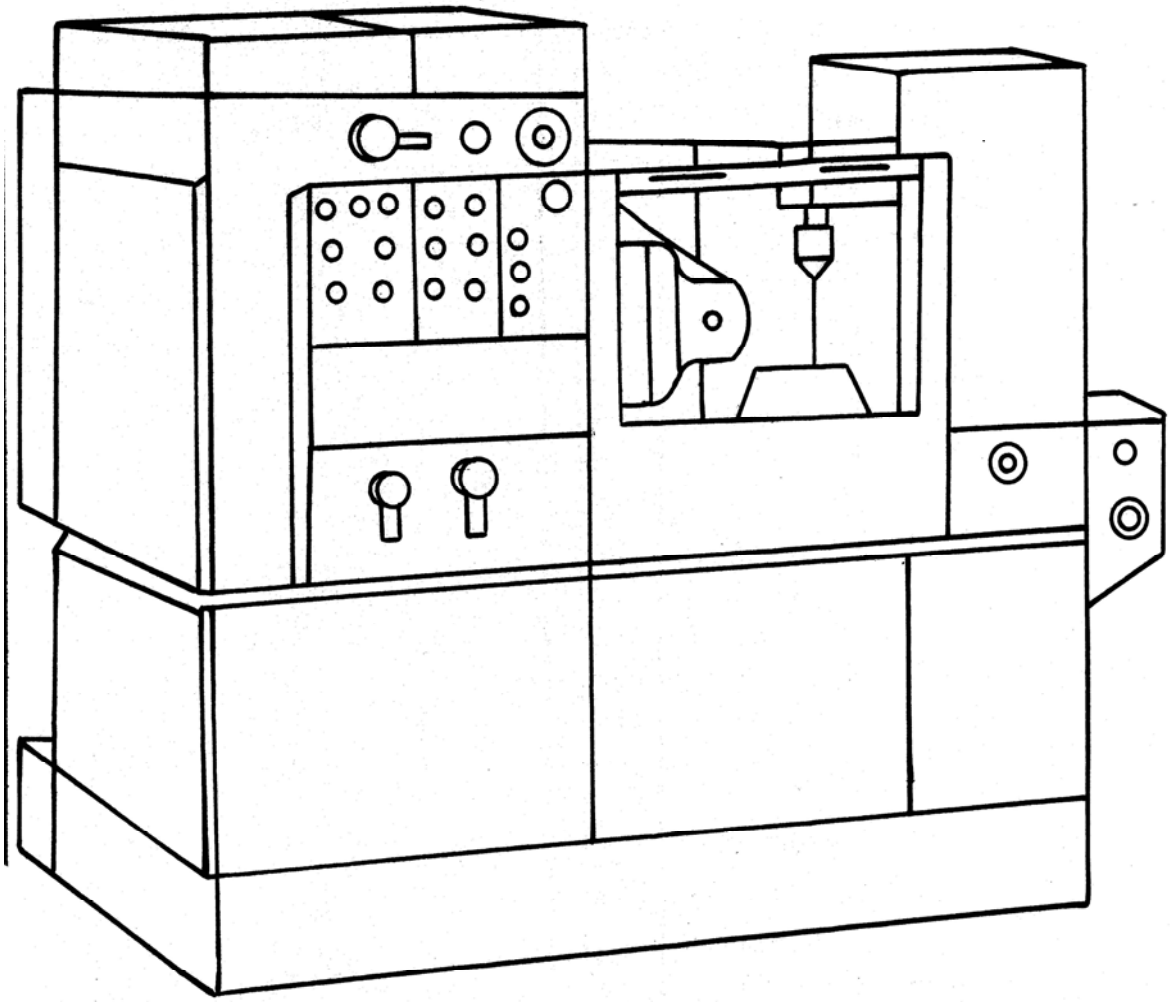

Рисунок 1 - Общий вид полуавтомата

Подпись и дата	
Инв. № дубл.	
Взам. инв. №	
Подпись и дата	
Инв. № подл.	

Изм.		№ докум.	Подпись	Дата	53В30П.00.000 РЭ	Лист