84 6М83А (~~П-160/Т.~~)

~~П-3897~~ 133

Универсальный консольно-фрезерный станок

Модель

6М83-А

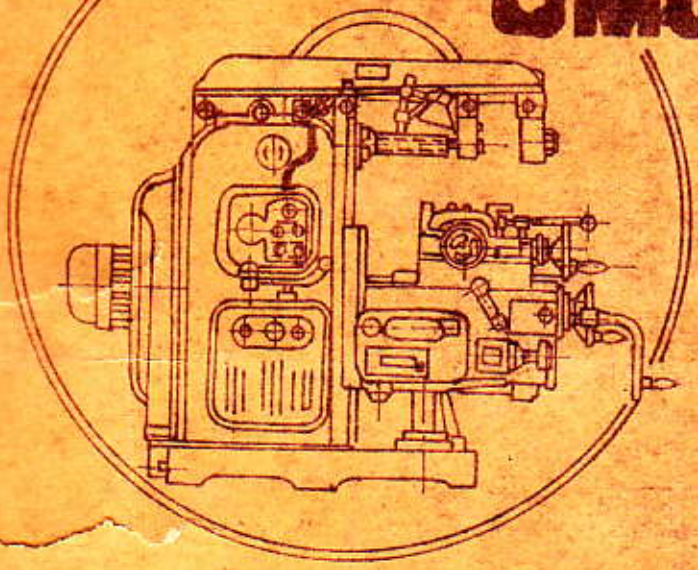

РУКОВОДСТВО К СТАНКУ

Министерство станкостроительной и инструментальной промышленности

ЗФС
ГОРЬКИЙ

Содержание руководства.

Обозначение разделов	Наименование разделов и их содержание	Лист N
6М83-А-0-01	Назначение и область применения ст-ка	1-2
6М83-А-0-02	Распаковка и транспортировка станка	1
	Схема транспортировки упакованного ст-ка	2
	Схема транспортировки станка	3
6М83-0-03	Фундамент станка, монтаж, установка	1
	Установочный чертеж	2
6М83-А-0-04	Подготовка станка к первоначальному пуску	1-3
6М83-А-0-05	Паспорт станка	
	Общий вид станка с обозначением органов управления	1
	Спецификация органов управления	2-3
	Основные данные станка	4
	Габарит рабочего пространства	5
	Посадочные и присоединительные базы станка	5
	Габарит станка в плане	5
	Механика главного движения	6
	Механика подач	7
6М82-А-0-05	Значение символических изображений	4-5
6М83-0-06	Краткое описание станка	
	Краткое описание станка	2-12
	Кинематическая схема	13
	Спецификация элементов кинематической схемы	14-15
6М82-0-06	Схема присоединения механического привода от станка	16

21

	Универсальный консольно-фрезерный станок	6М83-А
13.3.68г	Руководство к ст-ку	6М83-А-0-СА
28/III 68г	Содержание	Кол. 2 Лист 1

отв. 11552 4/IV-68г

Содержание руководства

Обозначение разделов	Наименование разделов и их содержание	лист №
6М83-0-09	Смазка станка	1-4
	Схема смазки	1
	Спецификация к схеме смазки	2
	Указания по обслуживанию смазочной системы станка	3-4
6М83-0-10	Первоначальный пуск станка	1-2
6М83-0-11	Настройка, наладка станка и режимы резания	1-4
6М82-0-12	Регулирование станка	1-8
6М83-А-ВК	Ведомость комплектации принадлежностей	1
6М83-0-16	Схема расположения подшипников качения	1
6М83-0-17	Спецификация подшипников качения	1-2
6М83-А-0-18	Спецификация чертежей быстроизнашивающихся деталей	1
6М82-7-003А	Настройка станка на автоматический цикл.	1
6М83-А-0-19	Общий вид станка с ограждением	1
6М82-А-84-01А	Механизм блокировки вводного выключателя	1
6М82-А-1-01А	Блокировочный механизм дверок	1
6М82-0П-33	Болт фундаментный	1
	Раздел электрооборудования согласно содержания 6М83-А-0-06	1

Подписано Golnikov Valeri
DN: CN = Golnikov Valeri, C = RU - РОССИЙСКАЯ ФЕДЕРАЦИЯ
O = +79047093943, OU = http://dokstan.ru
Место: Тольятти
Дата: 2010.02.21 17:59:56 +04'00'

	Универсальный консольно-фрезерный станок	6М83-А
13-3-68г	Руководство к станку	6М83-А-0-СД
28/III 68г	Содержание	2 2

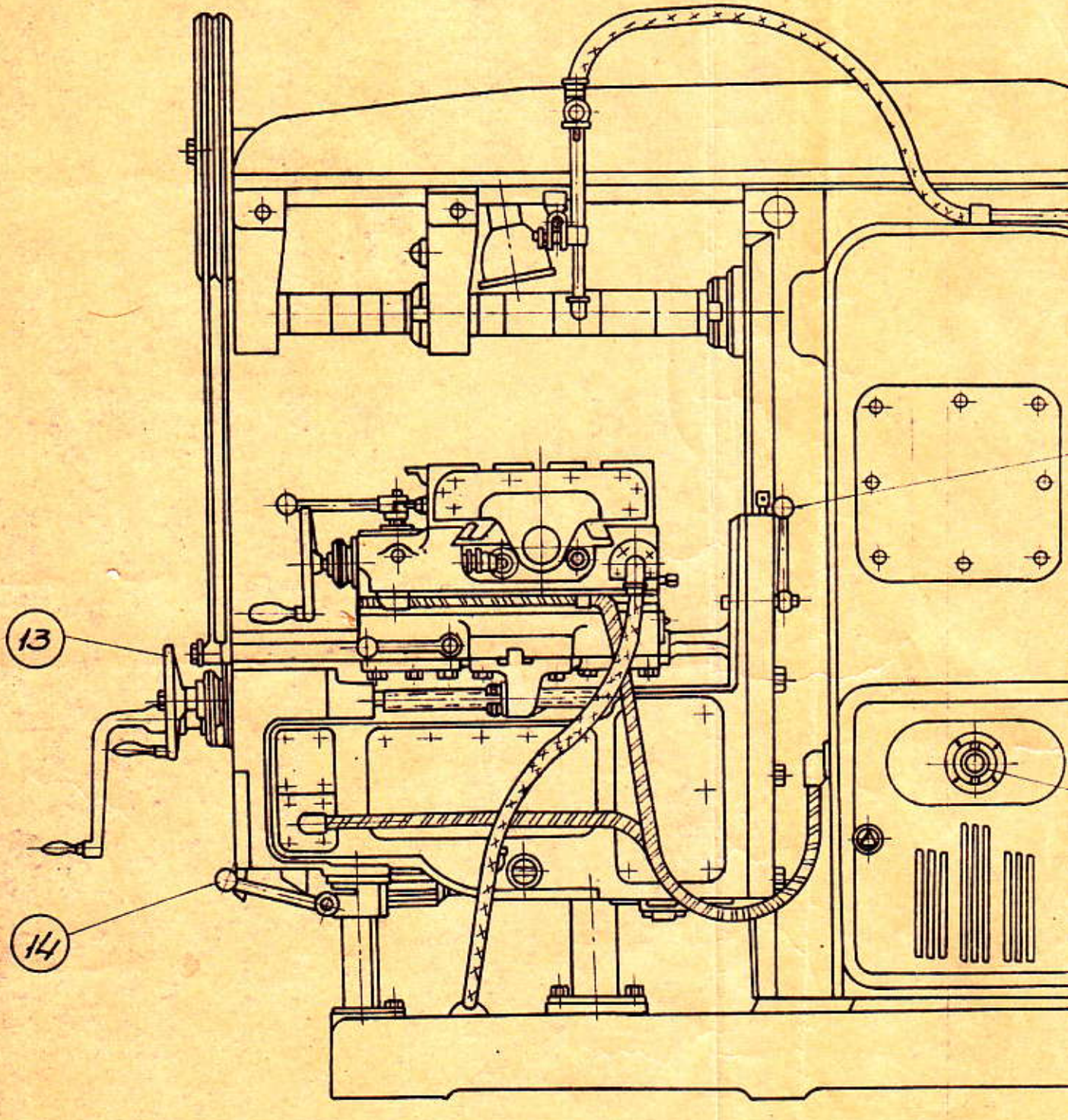
13
14

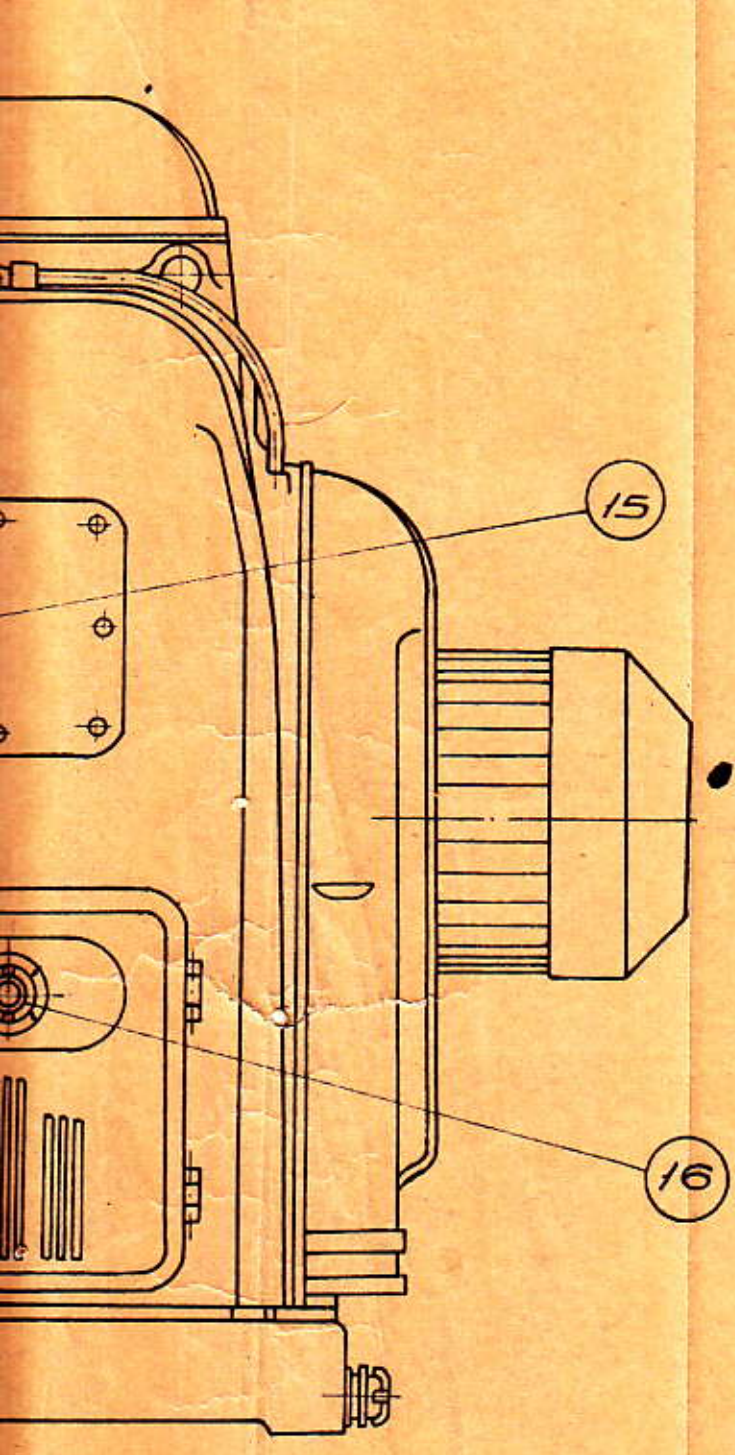
15
16

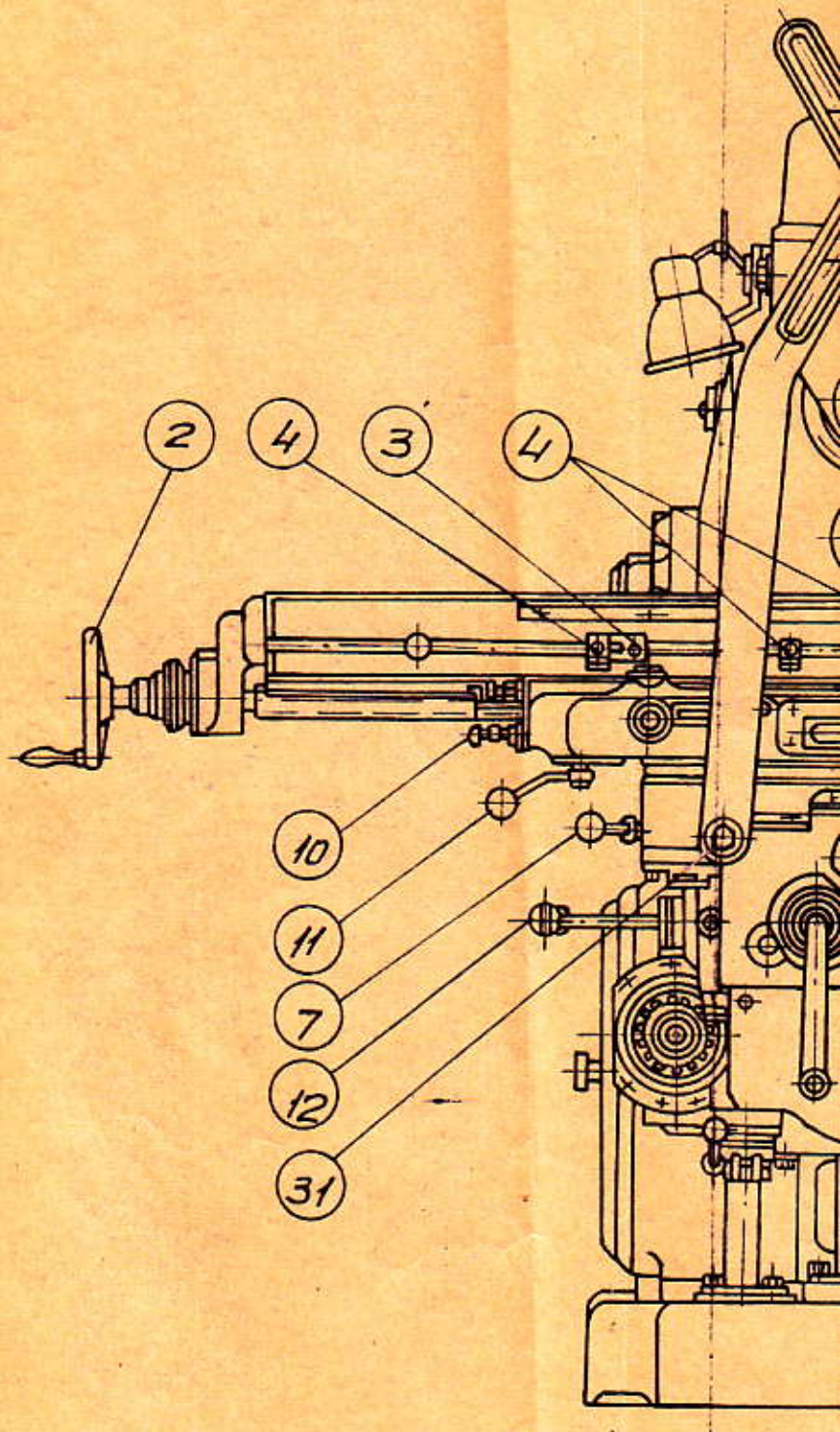
2
4
3
4
10
11
7
12
31

Завод	Паспо универсалбного консалбно Инвентарный
Цех	
Тип	Универсалбный . консалбно - фрезе
Завод - изготовитель	Горьковский завод ф
Назначение станка	фрезерование всевозможных дет угловыми и торцевыми
Габарит станка	длина 2565 мм / Ширина

Общий вид станка с обозначен

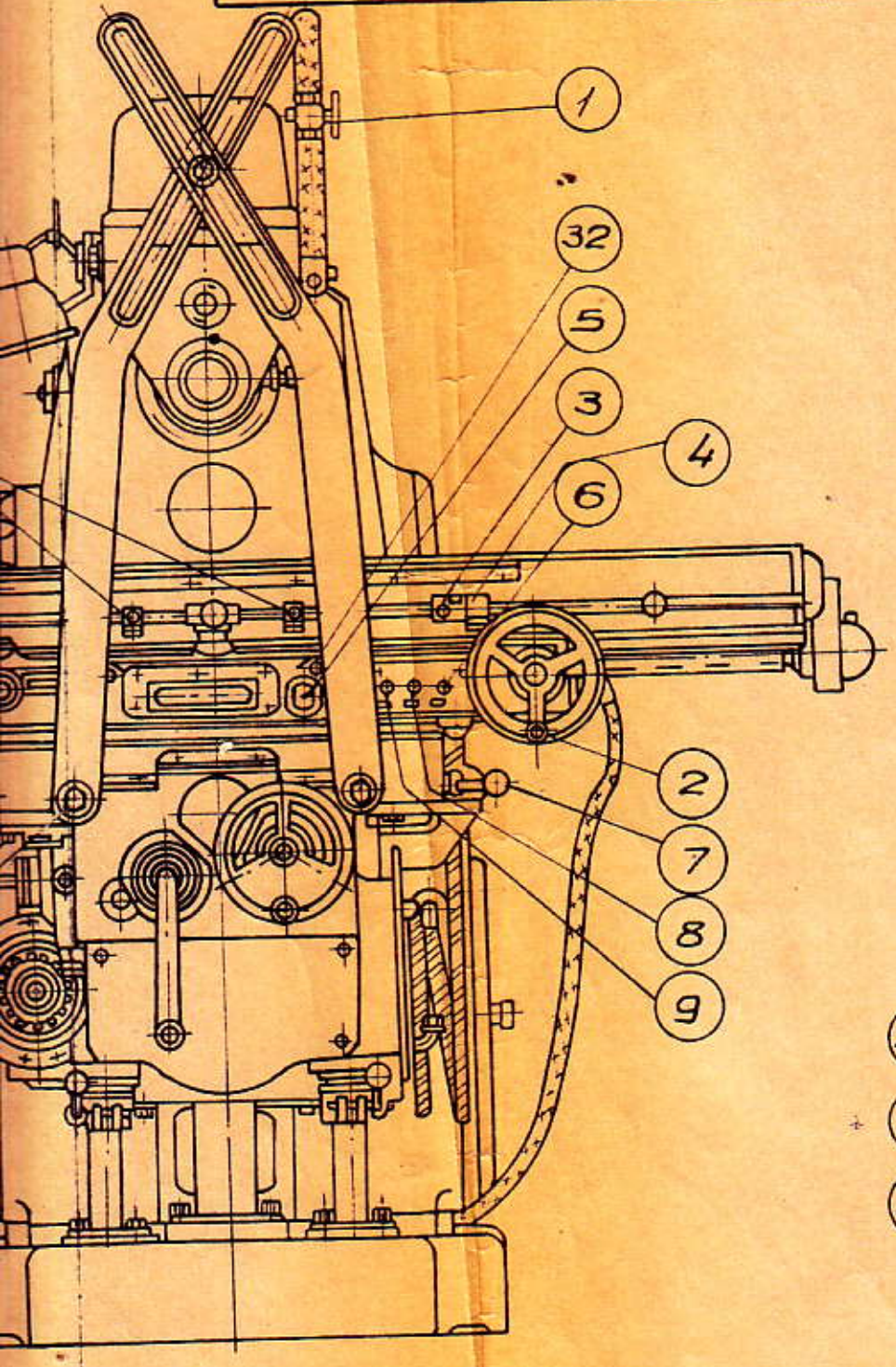

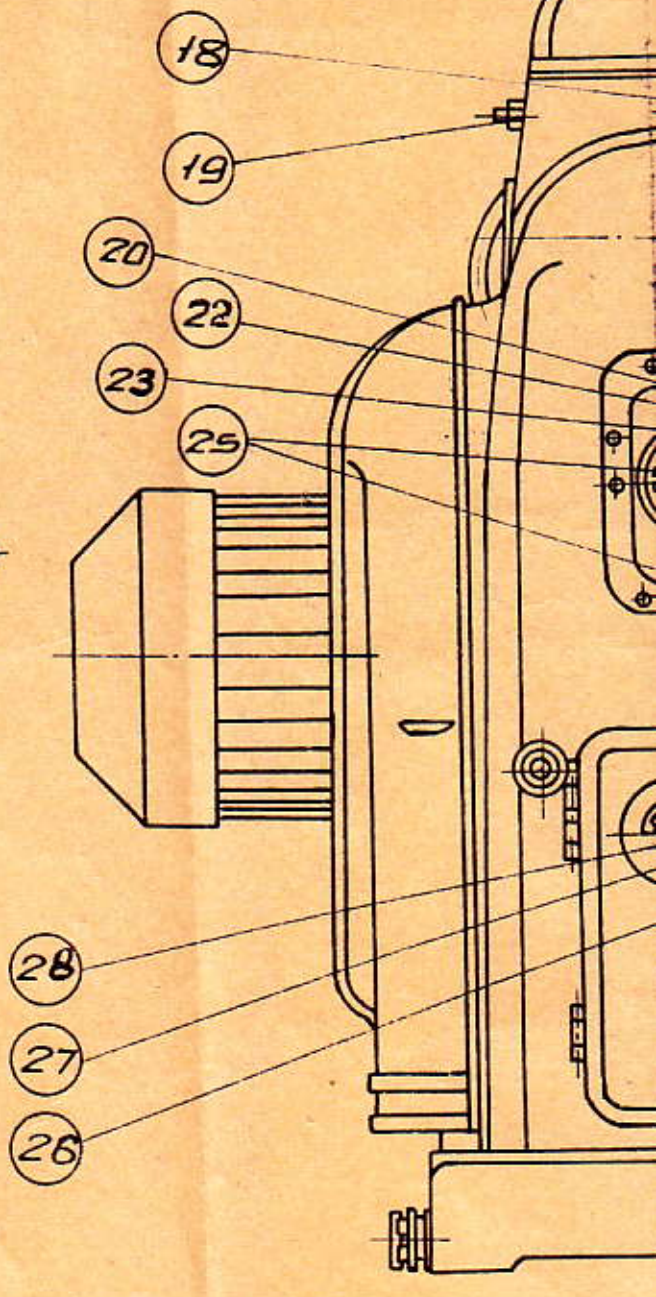

аспорт
албно- фрезерного станка
арный N
фрезерный станок
а фрезерных станков
ых деталей цилиндрическими, дисковыми,
ыми фрезами.
ирина 2135мм | Высота 1770мм
начением органов управления

Место установки в цехе	
Дата пуска станка в эксплуатац.	
Модель	6М83-А
Заводский N	
Год выпуска	
Вес станка в kг	3750

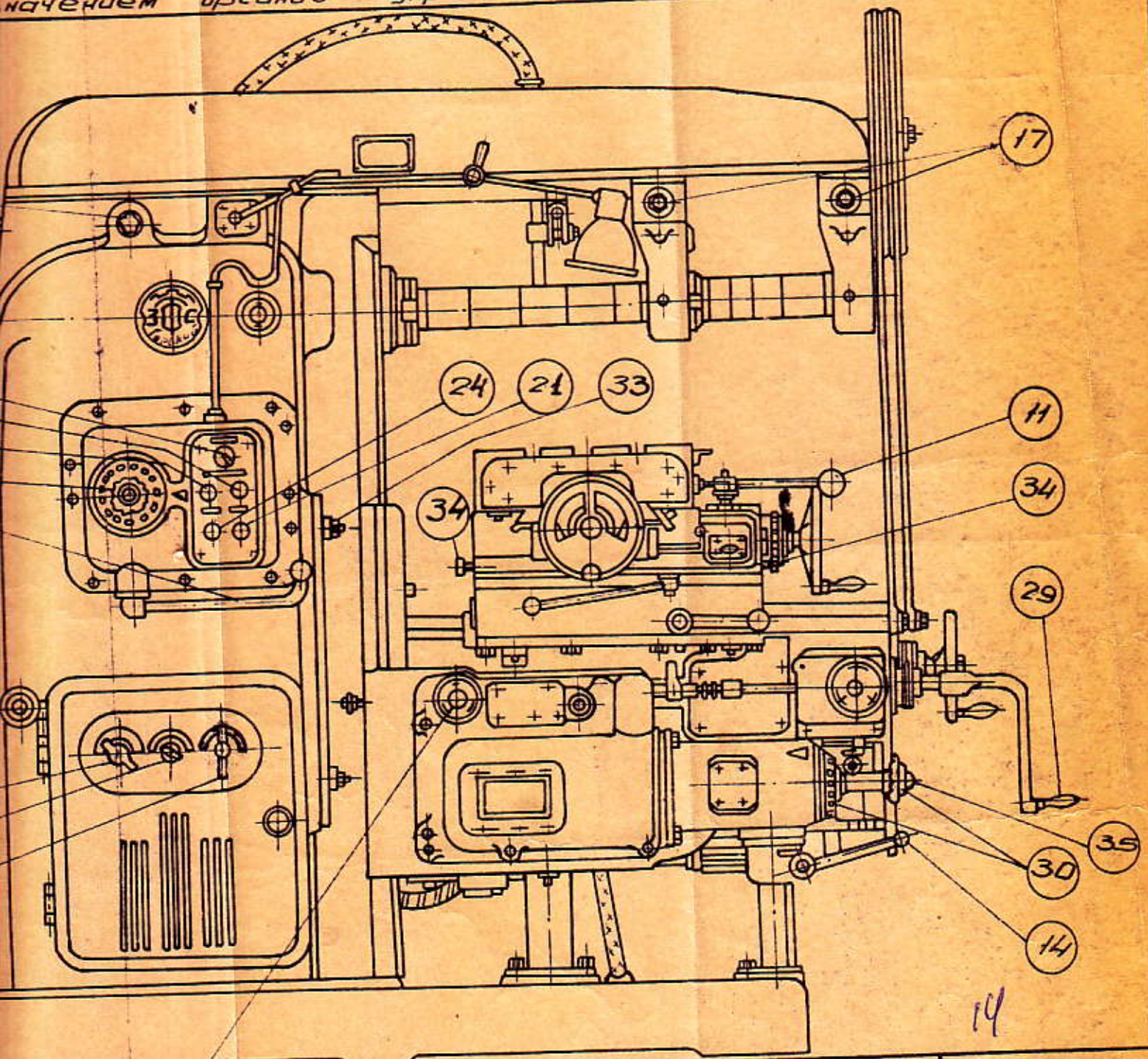

14

Отдел Главного конструктора		Руководство к станку	Модель: 6М83-А
Составил	13.7.68	Паспорт станка	6М83-А-0-05
Вед. конст.			Кол. лист 7 / Лист 1
Н.к Бюро			

Руководство к станку

Описание электрооборудования

Модель

Завод фрезерных станков
г. Горький

77

Обозначение разделов	Наименование разделов	№№ листов
6М82-А-0-06	Описание электрооборудования	2-15
6М83-А-0-06	Спецификация электрооборудования	2-5
6М83-А-0-07	Спецификация запасных частей	1-4
6М82-А-8-01	Принципиальная эл. схема	
6М83-А-8-02	Общий вид размещения эл. оборудован.	
6М83-А-8-03	Общий вид эл. монтажа консоли	
6М82-А-8-08	Монтажная эл. схема станка	
6М83-А-81-03	Монтажная эл. схема панелей №1 и №2	
6М83-А-81-04	Монтажная эл. схема панелей №3 и №4	

78

Отдел главного конструктора	Консольно-фрезерный станок	Модель 6М83-А 6М83Г-А
Лосева Лосев 21/II-68 [signature] 30 III 68	Содержание	6М83-А-0-06 Кол. 5 Лист 1

оп68-1154/4/IV Сл-